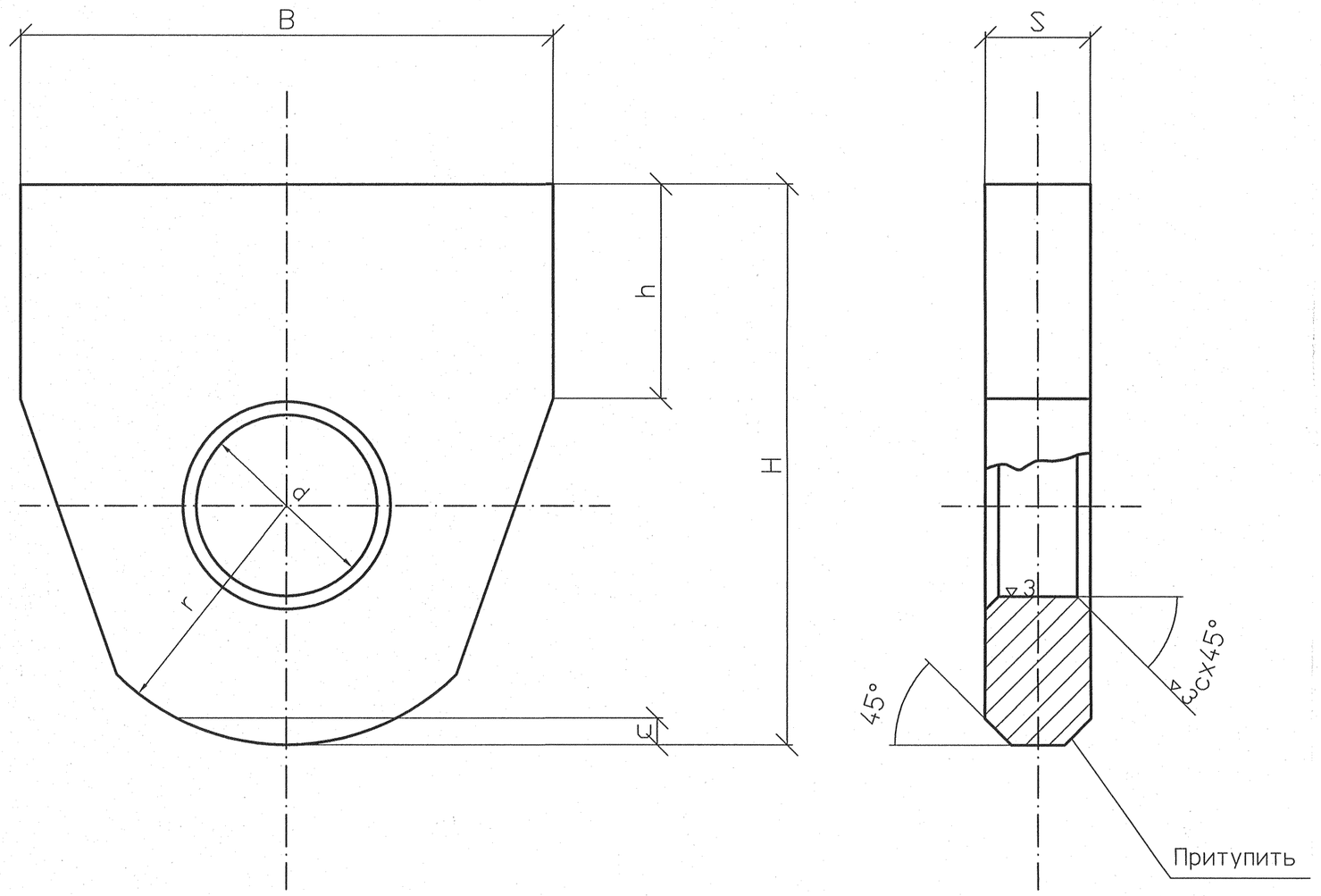

Спецификация деталей

Поз.	Обозначение	Наименование	Кол.	Материал	Масса, кг		Приме-чание
					ед.	общ.	
1	ГОСТ 19903–74	Лист	1	Вст3сп5 ГОСТ 14637–89	–	–	Смотри таблицу

Итого: смотри таблицу

Узел приварки

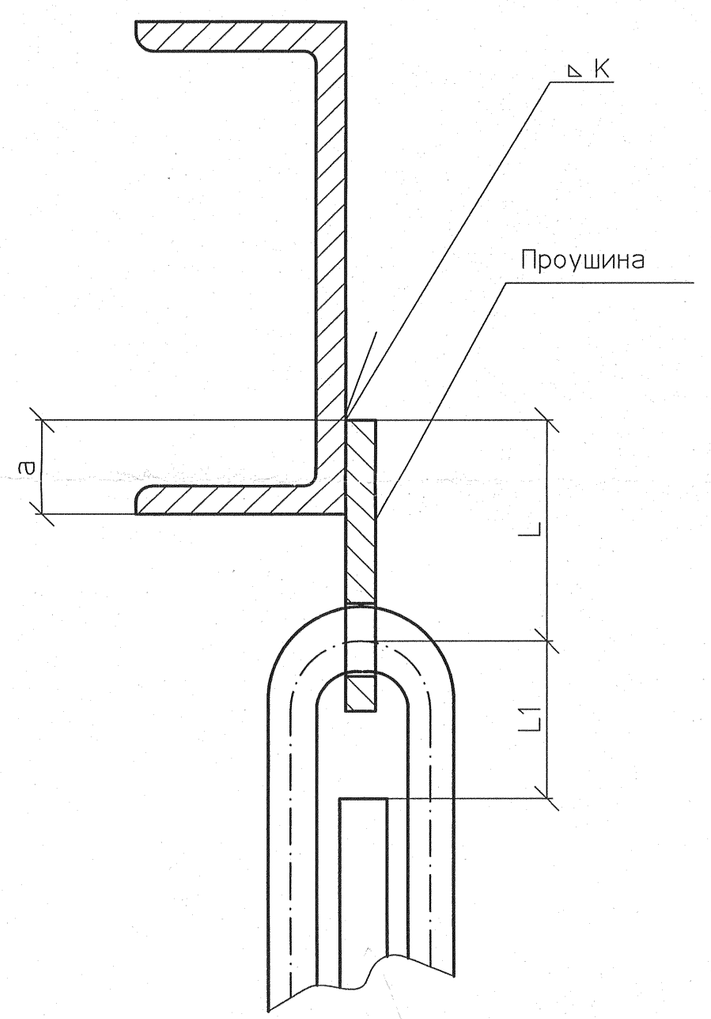

Диаметр тяги ,мм	Допускаемая нагрузка ,кгс	B	H	h	d	r	c	s	L1	L	a	k	Материал	Масса, кг	Наименование
12	450	50	45	20	14	18	2	8	23	27	17	4	сталь углеродистая Вст3сп5 ГОСТ 14637–89	0.10	Лист8х50х45
16	1500	70	65	30	18	25	3	12	33	40	28	6		0.35	Лист12х70х65
20	2400	90	90	40	23	36	5	20	37	54	36	8		1.17	Лист20х90х90
24	3400	90	90	40	27	36	5	20	46	54	36	8		1.17	Лист20х90х90
30	5500	100	105	50	33	45	5	20	52	60	35	10		1.28	Лист20х100х105
36	8000	120	125	60	39	55	5	20	63	70	40	12		1.82	Лист20х120х125
42	11000	140	152	70	46	60	8	30	74	92	66	12		4.00	Лист30х140х152
48	15000	180	212	70	52	68	8	34	84	144	85	12		6.60	Лист34х180х212

Изм.	Кол.уч.	Лист	№док.	Подп.	Дата
Н. контр.		Михеев			03.10.12
ГИП		Гладиков			03.10.12
Нач. отдела		Волков			04.10.12
Проверил		Шкитилева			2.09.12
Разработал		Сапонджян			2.09.12

1350.12.38А–30UNB–1357–TD

Объекты III очереди строительства
ЗАО СГК (ТЭЦ)

Сетевая установка основных и пиковых подогревателей турбоагрегатов ст.№8,9. II система теплоснабжения.

Стадия	Лист	Листов
Р	16	

Детали крепления трубопроводов.
Проушина.

ОТКРЫТОЕ АКЦИОНЕРНОЕ ОБЩЕСТВО ИНСТИТУТ ТЕПЛОЭЛЕКТРОПРОЕКТ НИЖНИЙ НОВГОРОД

Взам. инв. №

Подпись и дата

Инв. № подл. 8349

Файл

Формат А2